Scharnieren

blum

▶ CLIP top BLUMOTION | CLIP top – scharnieren
▶▶ Standaardhoekscharnier

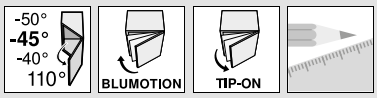

–45° III – hoekscharnier max. opslaand

Webcode
DQDYAM

- **CLIP top BLUMOTION** met geïntegreerde **BLUMOTION** (uitschakelen mogelijk)
- **CLIP top** zonder zelfsluitmechanisme (veer)
- Metaalscharnier
- Hoekscharnier –45° III
- Openingshoek 110°
- Driedimensionale frontinstelling
- Comfortabele diepte-instelling via slakkenhuis
- Werktuigloze montage en demontage van het front aan het corpus
- Bij **INSERTA** ook werktuigloze montage van de top

Zie ook

WA	Hoek –50°	–45°	–40°
	Nº 26	Nº 27	Nº 28
	158	158	158

Overzicht – hoekoplossingen 136
WA Hoekoplossing

Bestelinformatie

Top – **INSERTA**

Scharnier	Veer	Kleur	Art. nr.
CLIP top BLUMOTION	●	NI	79B3490

● Met veer
○ Zonder veer

Top – **Schroeven**

Scharnier	Veer	Kleur	Art. nr.
CLIP top BLUMOTION	●	NI	79B3450
CLIP top	○	NI	78A5450.T

Toebehoren

Afdekkap scharnierarm

Bedrukt | in reliëf	Logo	Kleur	Art. nr.
Onbedrukt	–	NI	70.1553
Zeefdruk	Blum	NI	70.1553.BL

Afdekkap scharniertop

Scharnier	Kleur	Art. nr.
CLIP top BLUMOTION	NI	70T3504
CLIP top	NI	70T1504

TIP-ON voor deuren

Uitvoering	Veer	Art. nr.
Standaard versie	○	956.1004
Lange versie	○	956A1004
Lange versie	●	956A1006

Spaanplaatschroeven

Ø (mm)	Lengte (mm)	Art. nr.
3.5	15	609.1500
3.5	17	609.1700

Opmerking

CLIP top BLUMOTION en CLIP top scharnieren kunnen niet op één front gecombineerd worden.

Zie ook

Overzicht – CLIP top BLUMOTION | CLIP top – scharnieren	93
Montageplaten	172
Toebehoren – afdekkap scharnierarm	181
Toebehoren – algemeen	182
Overzicht – TIP-ON voor deuren	199
Overzicht – verwerking	595
Informatie	686

Montage, demontage en instelling

Short-URL
www.blum.com/a210

Maatvoering

Opmerking

De maten gelden bij nul-instelling. Bij afwijkingen verandert de aanslagsituatie. Wij raden een proefopstelling aan. De bevestigingspositie van de montageplaat is deels afhankelijk van de standaardbevestigingspositie.

Nº 26
–50°

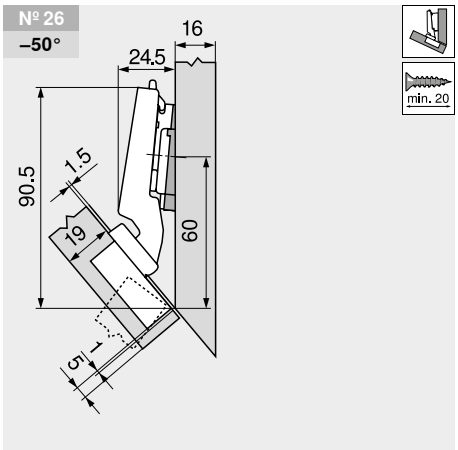

Omschrijving	Verdikking (mm)	Art. nr.
Montageplaat	0	173H7100
Hoekspie	–5°	171A5500

Nº 27
–45°

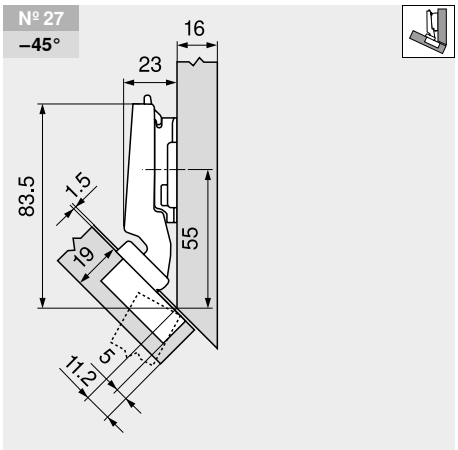

Omschrijving	Verdikking (mm)	Art. nr.
Montageplaat	3	173H7130

Nº 28
–40°

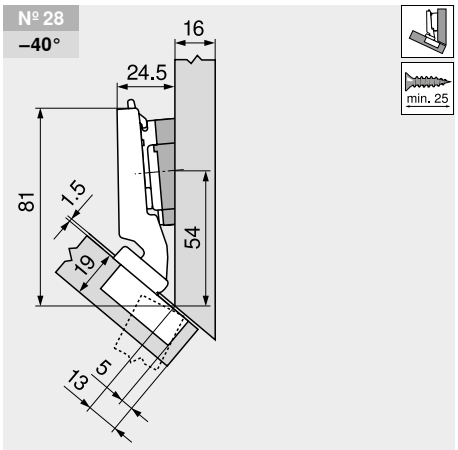

Omschrijving	Verdikking (mm)	Art. nr.
Montageplaat	0	173H7100
Hoekspie	+5°	171A5040